ПОРШНЕВЫЕ БУРОВЫЕ НАСОСЫ

AL0918BCD

11,6 л.с. продолжительный режим работы (13.8 л.с. прерывистый режим работы)

Поршневые насосы фирмы **American Manufacturing** производятся по наивысшим стандартам качества и являются полными аналогами насосов **FMC**. Огромный склад запасных частей, который всегда в наличии, по разумным ценам позволяет обеспечивать насосы **American Manufacturing** бесперебойной работой.

Технические характеристики	
Модель насоса	AL0918BCD
Конструкция	Горизонтальный поршневой насос
Кол-во поршней	3
Ход поршней	57,2 мм
Допустимая нагрузка на раму	1 270 кг
Вес насоса	90,7
Направление вращения	Со стороны вала против часовой стрелки
Передаточное число	3,6:1
Максимальные обороты	890 об/мин
Рабочие обороты	750 об/мин
Максимальные обороты при использовании шариковых клапанов	625 об/мин
Минимальные обороты	360 об/мин
КПД насоса	85 %
Система смазки	Разбрызгивание
Объем картера	2,2 л
Тип масла	SAE 30
Максимальная температура жидкости	250° C
Минимальная температура жидкости	- 20° C
Размер всасывающей линии	1,5" NPT (38,1 мм)
Размер нагнетательной линии	1" NPT (25,4 мм)
Материал изготовления	Кованый чугун
Типы клапанов	Шариковые
Размер посадочного места под гидромотор	SAE C-4 болта 1,25"-14T

AL0918BCD подача и давление

Размер поршня	Подача за оборот	Макс.давление	Подача насоса при частоте вращения				
			350 об/мин	625 об/мин	700 об/мин	750 об/мин	890 об/мин
57,2 мм	0,122 л	49,2 атм.	43 л/мин	76 л/мин	86 л/мин	92 л/мин	109 л/мин

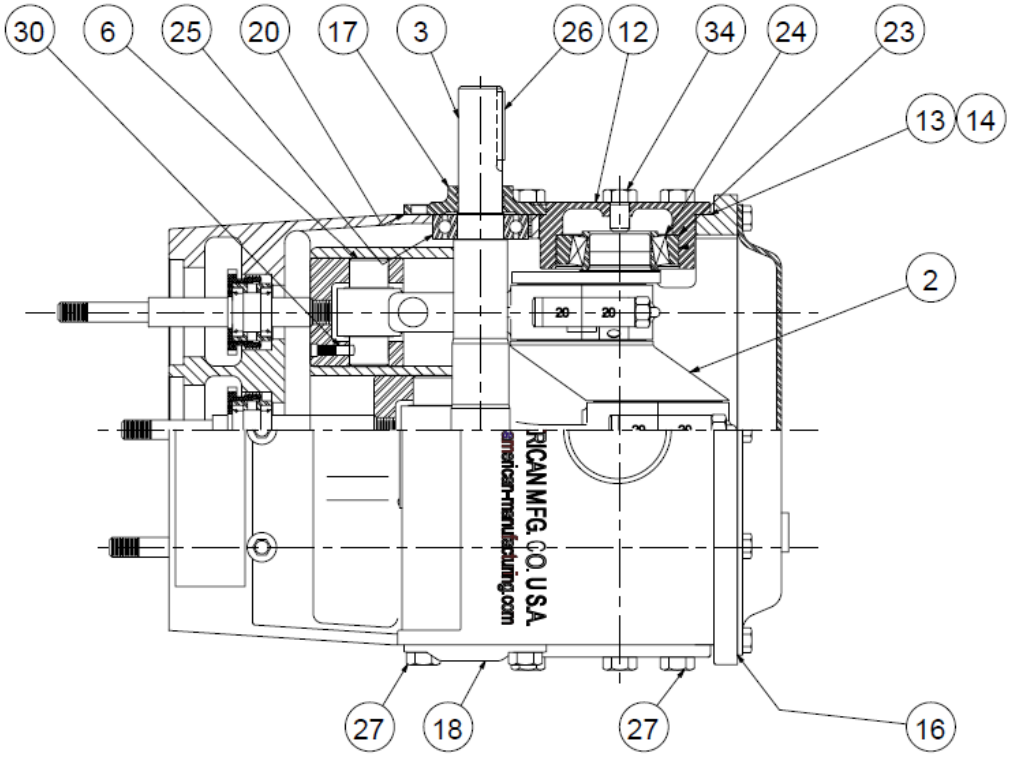

Детали комплектации приводной части насоса

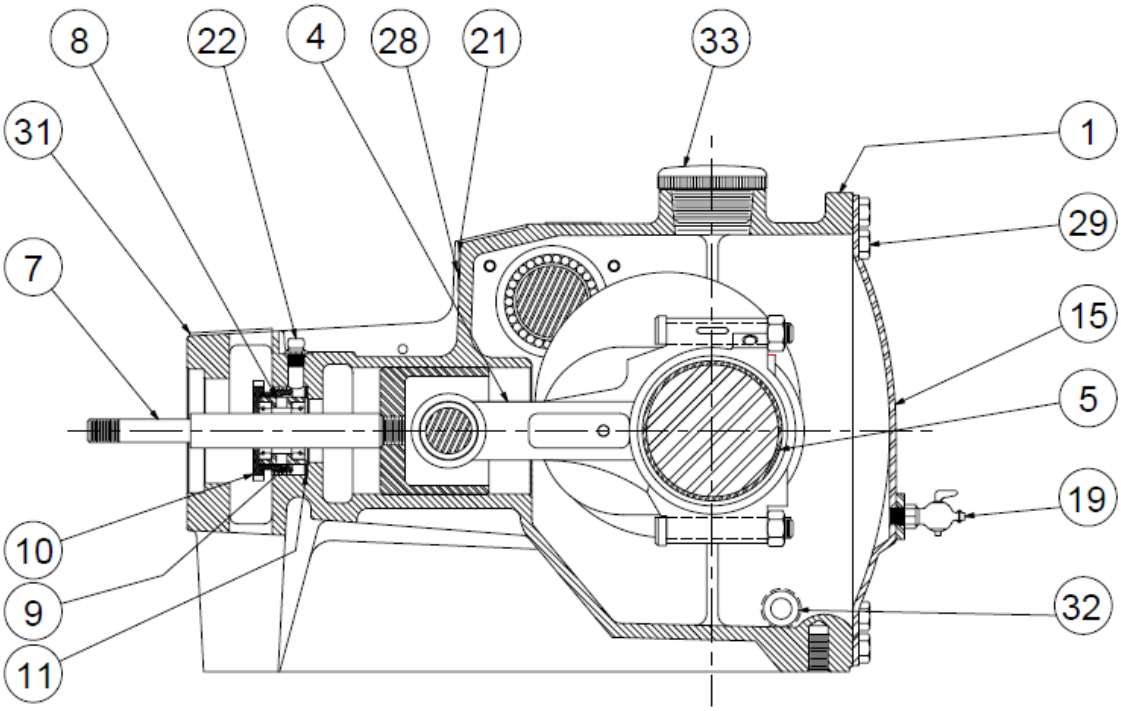

Детали комплектации приводной части насоса

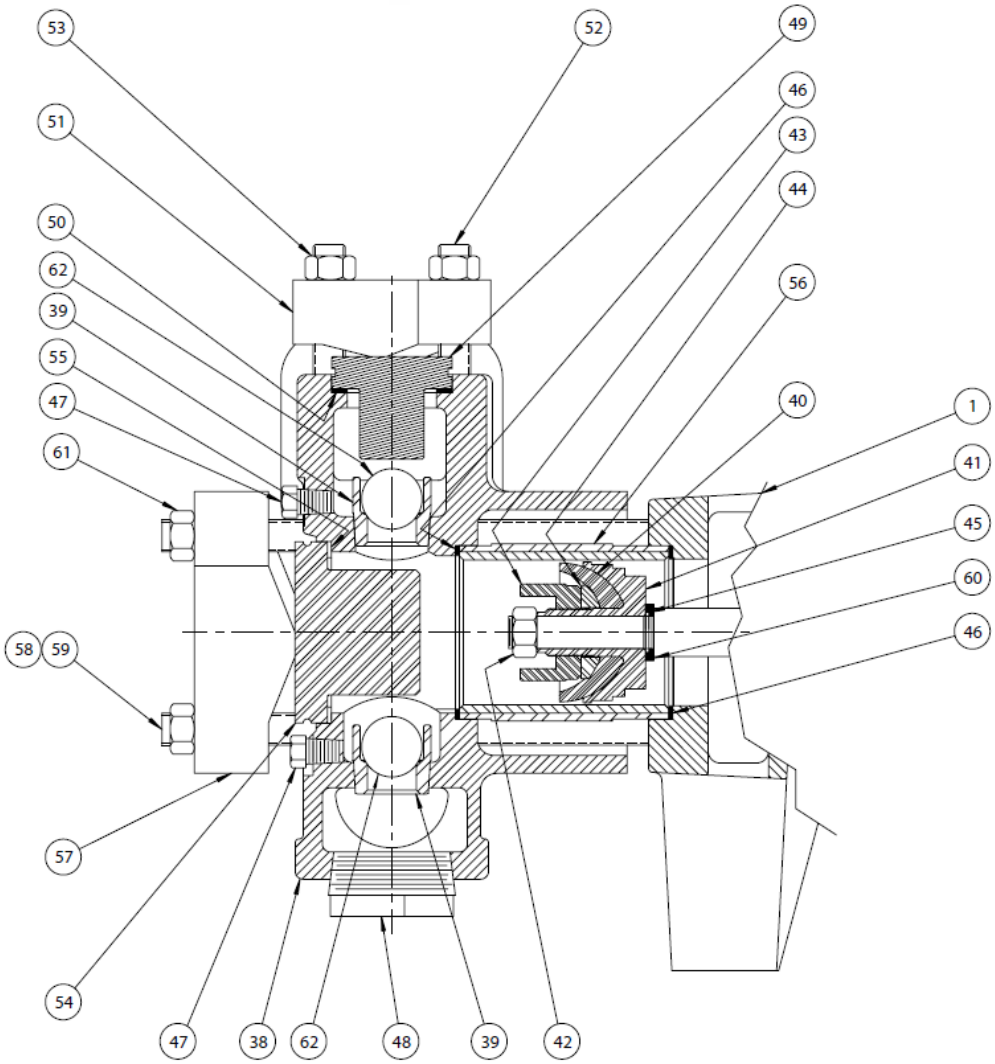

Детали комплектации нагнетательной части насоса модели AL0918BCD с шариковыми клапанами

№	Описание	Артикул	Кол-во
1	Корпус приводной части	5260537	1
2	Коленчатый вал	1279071	1
3	Приводной вал-шестерня	1265098	1
4	Шатун в сборе	18710	3
5	Вкладыш большой головки шатуна	P506697	3
6	Поршневой палец	A5006	3
7	Ползун в сборе	1250876	3
8	Держатель сальников	1283601	3
9	Сальник поршневого штока	1283603	6
10	Фиксатор держателя сальников	1283600	3
11	Опорная прокладка держателя сальников	1283602	3
12	Чашка коренного подшипника коленвала	1279064	2
13	Опорная шайба подшипника	1252594	5
14	Прокладка чашки коренного подшипника	A5025	2
15	Задняя крышка	1279063	1
16	Прокладка задней крышки	1279065	1

№	Описание	Артикул	Кол-во
31	Крышка смотрового окна	1214260	1
32	Пробка отверстия для слива масла из картера	1187048	2
33	Крышка отверстия для залива масла в картер	A5054	1
34	Болт	1106980	2
38	Корпус нагнетательной части	1255266	1
39	Седло клапана	1225327	6
40	Поршневая манжета	5260052	3
41	Держатель поршня	8495	3
42	Шестигранная гайка поршневого штока	8309	3
43	Фиксирующая гайка поршневого узла	A5016	3
44	Фиксатор поршневой манжеты	1207289	3
45	Уплотнительное кольцо поршневого штока	1101176	3
46	Опорная прокладка цилиндра	1280024	6
47	Заглушка сливных отверстий	P501267	6
48	Заглушка всасывающего резьбового отверстия	1105105	2
49	Клапанная крышка	A5003	3

17	Передний фланец приводного вала	A5005	1
18	Задний фланец приводного вала (глухой)	1225769	1
19	Кран для проверки уровня масла в картере	1187039	1
20	Прокладка фланца вала-шестерни	A5026	2
21	Табличка с техническими данными	5277981	1
22	Масляная тавотница	1100759	3
23	Наружное кольцо роликового подшипника	1177287	2
24	Внутреннее кольцо роликового подшипника	1101242	2
25	Подшипник вала-шестерни	1104444	2
26	Шпонка	1187577	1
27	Болты крепления фланцев	1100068	12
28	Крепления таблички с техническими данными	1187413	2
29	Болт крепления задней крышки	1106910	14
30	Винт крепления поршневого пальца	1103470	3

50	Прокладка клапанной крышки	1280026	3
51	Фиксатор крышки клапана	1271716	3
52	Шпилька крышки клапана	A5012	6
53	Гайка крепления фиксатора крышки клапана	1121511	14
54	Крышка цилиндра	A5002	3
55	Прокладка крышки цилиндра	1280025	3
56	Цилиндровая втулка	1272060	3
57	Фиксатор крышки цилиндра	1271415	3
58	Шпилька крышки цилиндра	A5011	6
59	Шпилька крепления корпуса нагнетательной части	A5009	2
60	Держатель уплотнительного кольца поршневого штока	1281655	3
61	Гайка крепления фиксатора крышки цилиндра	1121511	8
62	Шарик клапана	1101418	6

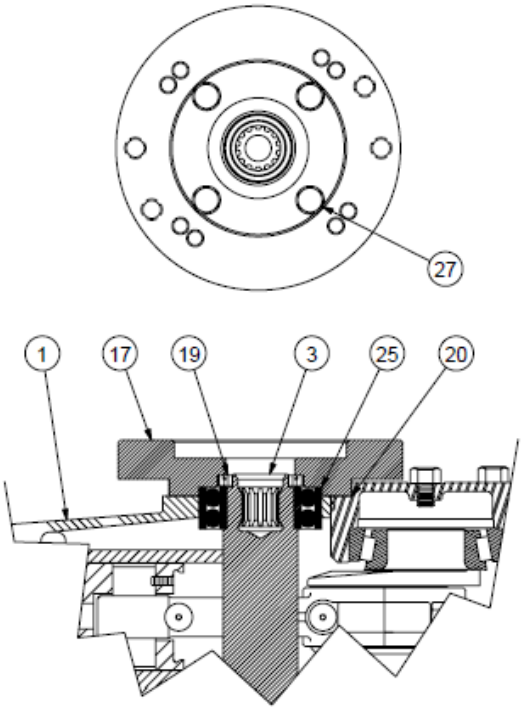

Детали комплектации шлицевого вала

№	Описание	Кат. номер	Кол-во
1	Силовая рама	5260537	1
3	Вал со шлицами	3269385	1
17	Монтажный фланец под гидромотор	3269351	1
19	Масляное уплотнение	3269370	1
20	Уплотнение	3269398	2
25	Подшипник	3269369	2
27	Винт	3268086	4