ПОРШНЕВЫЕ БУРОВЫЕ НАСОСЫ

AL1118B

37 л.с. продолжительный режим работы (52 л.с. прерывистый режим работы)

Поршневые насосы фирмы **American Manufacturing** производятся по наивысшим стандартам качества и являются полными аналогами насосов **FMC**. Огромный склад запасных частей, который всегда в наличии, по разумным ценам позволяет обеспечивать насосы **American Manufacturing** бесперебойной работой.

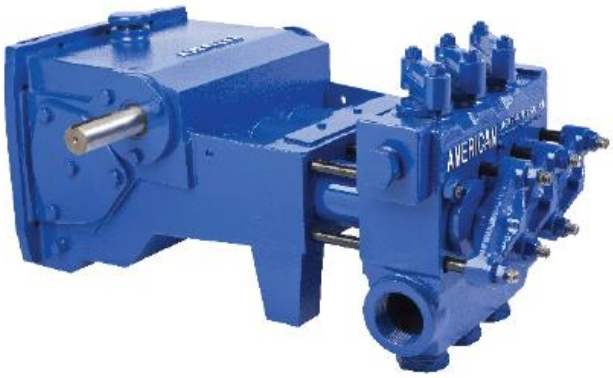

Технические характеристики	
Модель насоса	AL1118B
Конструкция	Горизонтальный поршневой насос
Кол-во поршней	3
Ход поршней	69,9 мм
Допустимая нагрузка на раму	2 724 кг
Вес насоса	209
Направление вращения	Со стороны вала против часовой стрелки
Передаточное число	3,6:1
Максимальные обороты	1275 об/мин
Рабочие обороты	900 об/мин
Максимальные обороты при использовании шариковых клапанов	690 об/мин
Минимальные обороты	360 об/мин
КПД насоса	85 %
Система смазки	Разбрызгивание
Объем картера	3,8 л
Тип масла	SAE 30
Максимальная температура жидкости	250° C
Минимальная температура жидкости	- 20° C
Размер всасывающей линии	2,5" NPT (63,5 мм)
Размер нагнетательной линии	1,25" NPT (31,8 мм)
Материал изготовления	Кованый чугун
Типы клапанов	Шариковые
Размер посадочного места под гидромотор	SAE C-4 болта 1,25"-14T

AL1118B подача и давление

Размер поршня	Подача за оборот	Макс.давление	Подача насоса при частоте вращения				
			350 об/мин	690 об/мин	800 об/мин	900 об/мин	1275 об/мин
57,2 мм	0,149 л	105,5 атм.	52,2 л/мин	102,9 л/мин	119,6 л/мин	134,4 л/мин	190,4 л/мин

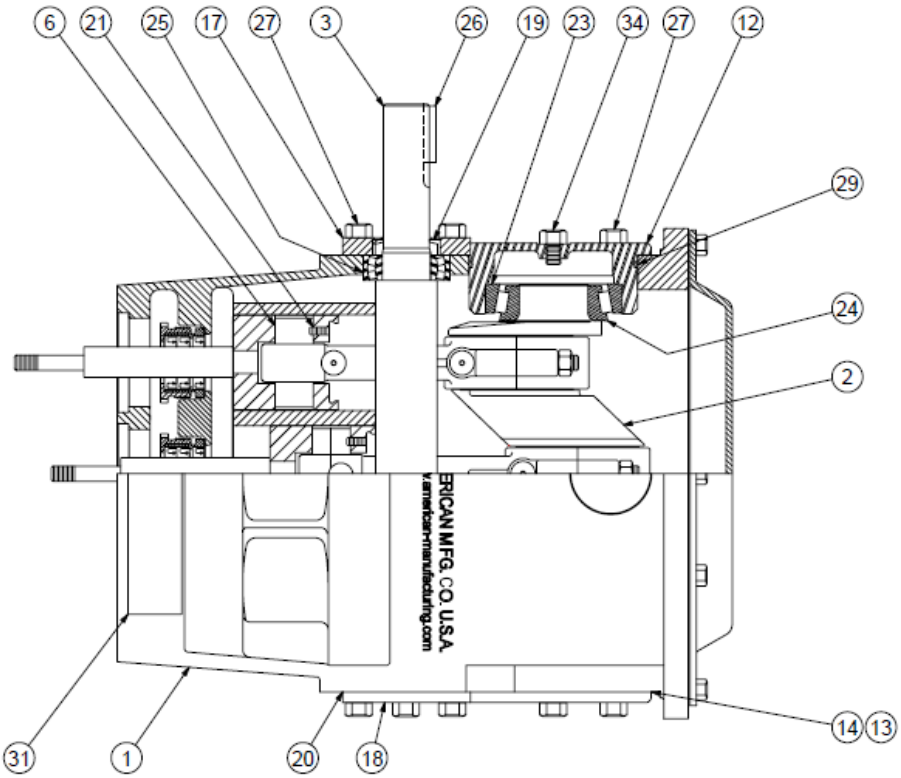

Детали комплектации приводной части насоса

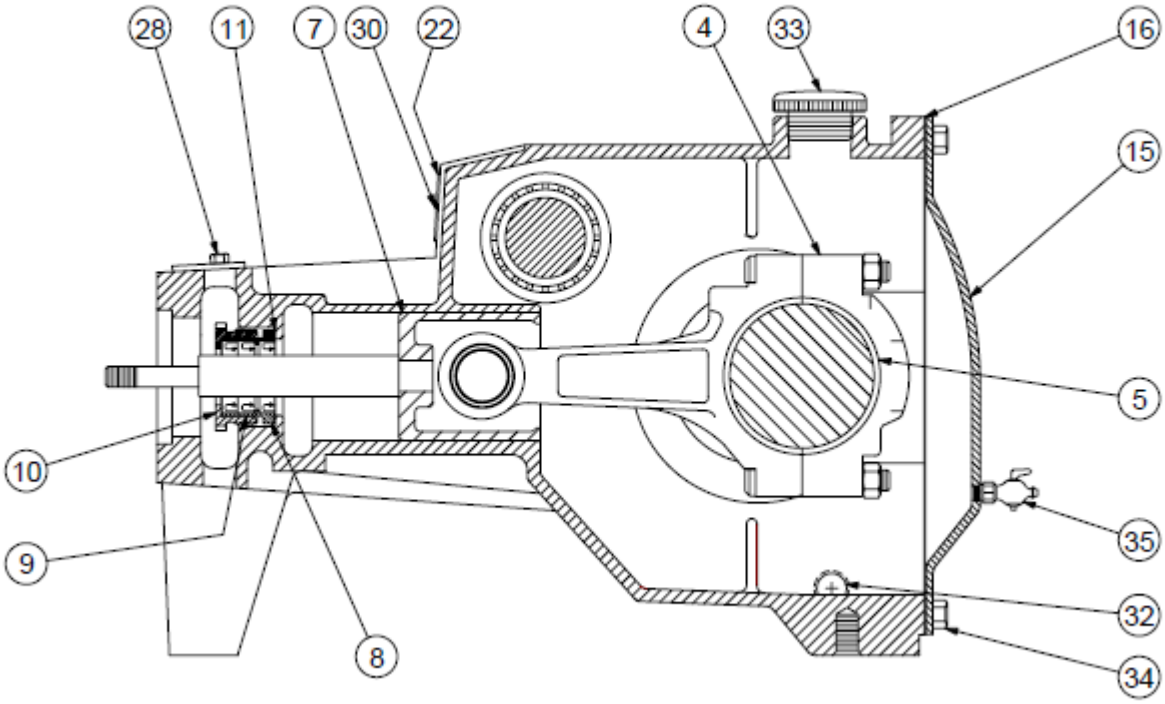

Детали комплектации приводной части насоса

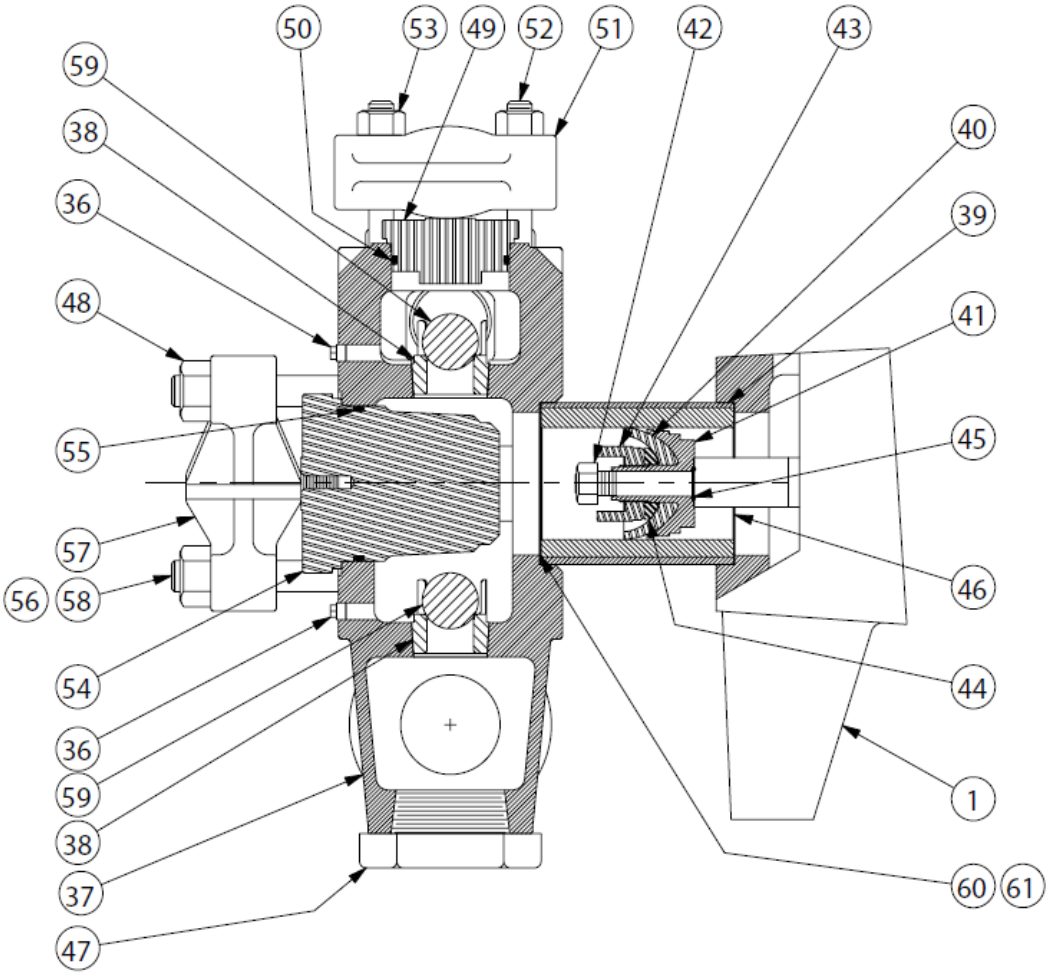

Детали комплектации нагнетательной части насоса модели AL1122BCD с шариковыми клапанами

№	Описание	Артикул	Кол-во
1	Силовая рама	5257698	1
2	Картер	1285094	1
3	Ведущий вал	P511596	1
4	Соединительный кронштейн	5266814	3
5	Вкладыш коленчатого вала	P514965	3
6	Палец шатуна	A91014	3
7	Крестовина	1252939	3
8	Держатель уплотне-ния	3268369	3
9	Сальник	1177489	9
10	Фиксирующая гайка уплотнения	1266323	3
11	Уплотнение	3268418	3
12	Корпус подшипника	1248369	2
13	Шайба	1252595	6
14	Уплотнение	A91675	2
15	Задняя крышка	P508969	1
16	Прокладка	P508966	1

№	Описание	Артикул	Кол-во
31	Табличка	5260567	1
32	Заглушка	1187048	2
33	Пробка	A5054	1
34	Винт	1106980	20
35	Кран уровня масла	1187039	1
36	Заглушка сливных отверстий	1109973	4
37	Блок клапанов	5257262	1
38	Седло клапана	1284740	6
39	Гильза	1257452	3
40	Чашка поршня	A3434N	3
41	Держатель поршня	1278125	3
42	Гайка	8309	3
43	Корпус манжет штока	A5016	3
44	Шайба колпачка поршня	1207289	3
45	Уплотнительное кольцо	1101176	3
46	Уплотнение	1279676	6

17	Корпус ведущей шестерни (со стороны вала)	5257338	1
18	Корпус ведущей шестерни (с противоположной стороны вала)	P508916	1
19	Масляное уплотнение	5257339	1
20	Прокладка крышки подшипника	A91674	2
21	Стопорный винт	1182554	3
22	Табличка	A000460000	1
23	Кольцо подшипника	1177473	2
24	Обойма подшипника коленвала	1177474	2
25	Подшипник	P511746	2
26	Шпонка	1104349	1
27	Болт крепления корпусов подшипника	1100054	12
28	Резьбовая крышка	1100804	2
29	Уплотнительное кольцо	3226710	2
30	Винт крепления таблички с данными	1187413	2

47	Винт	1105121	3
48	Гайка	1121513	8
49	Крышка клапана	1283530	3
50	Уплотнение	1181154	3
51	Зажим крышки клапана	1247716	3
52	Шпилька	1248372	6
53	Гайка	1121511	6
54	Крышка гильзы	1283531	3
55	Уплотнение	1177476	3
56	Шпилька фиксатора крышки гильзы, короткая	1248349	2
57	Фиксатор крышки цилиндра	A80392	3
58	Шпилька	5251859	6
59	Шарик клапана	1101419	6
60	Уплотнение гильзы	1284369	3
61	Уплотнение	5257921	3

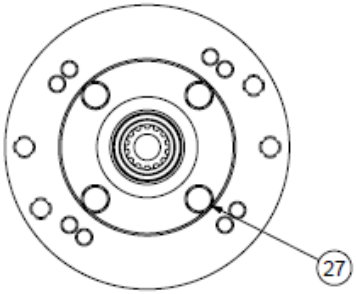

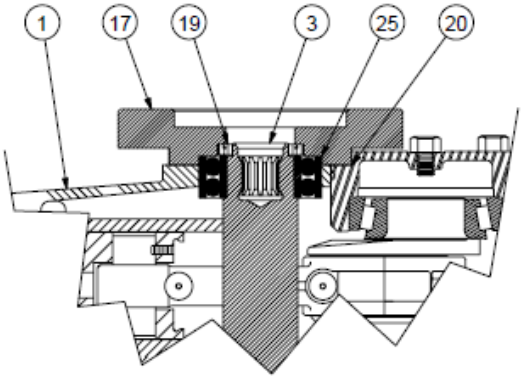

Детали комплектации шлицевого вала

№	Описание	Кат. номер	Кол-во
1	Силовая рама	3269402	1
3	Вал со шлицами	3269385	1
17	Монтажный фланец под гидромотор	3269351	1
19	Масляное уплотнение	3269370	1
20	Уплотнение	3269398	2
25	Подшипник	3269369	2
27	Винт	3268086	4